iER4-650-SR-U

型号Model	iER4-650-SR-U	
种类Type	水平多关节Articulated	
轴数Axes	4	
臂展Arm length	650mm(325mm+325mm)	
动作范围Motion range	J1	±200°
	J2	±200°
	J3	0-150mm
	J4	±360°
负载Load	额定值Rated	1kg
	最大值Max.	4kg

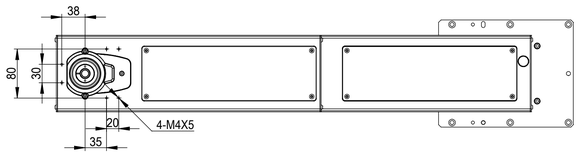

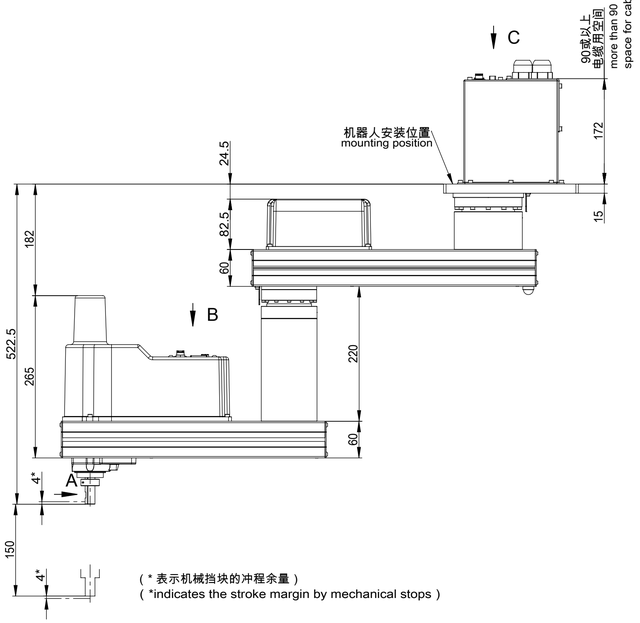

（ * 表示机械挡块的冲程余量 ）
(*indicates the stroke margin by mechanical stops)

details for part A
视图 A
1 : 1

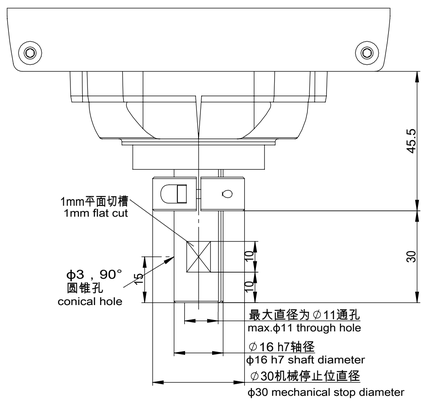

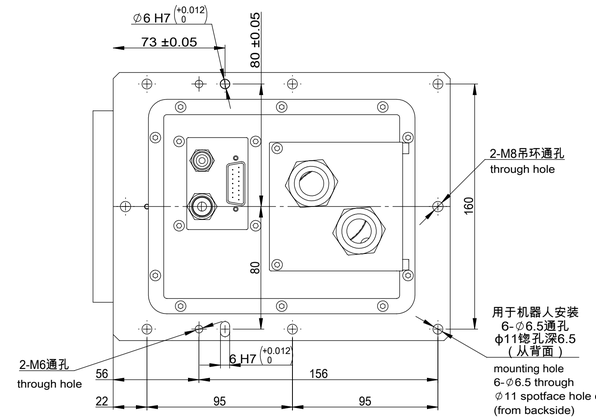

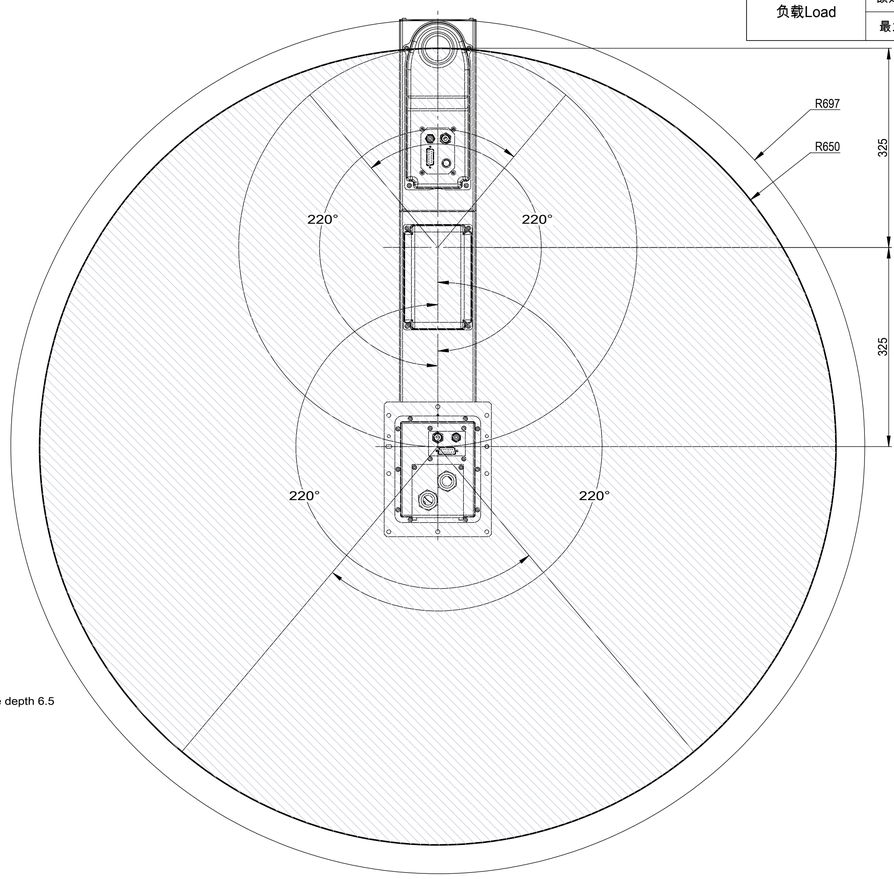

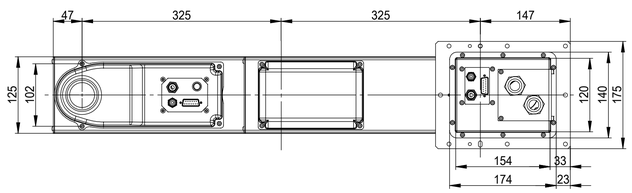

details for part B
视图 B
1 : 1

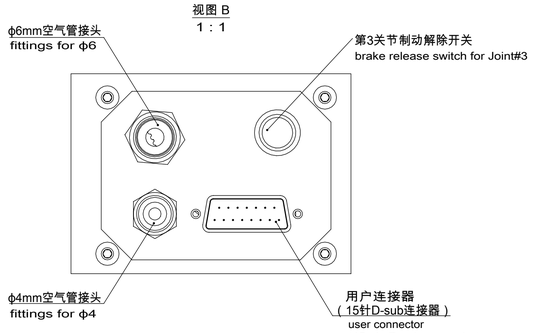

details for part C
视图 C
1 : 2

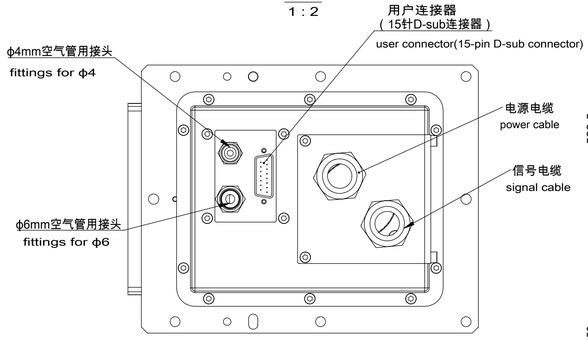



借用件登记
描图
校描
旧底图总号
签字
日期

图幅	比例	南京埃斯顿机器人工程有限公司
A1	1 : 5	外形及运动空间包络图
共1页	第1页	iER4-650-SR-U